ASTRALPOOL	**DIMENSIONES** **DIMENSIONS**	Rev. 00 Año / Year: 2009 Pág./Page 1 / 1 ESP / ENG

CÓDIGO / CODE: **27124-0500**

DESCRIPCIÓN: **KIT JUNTA DOBLE SKIMMER BOCA STD., INJERTOS**

DESCRIPTION: **KIT DOUBLE GASKET SKIMMER WITH STD. MOUTH, INSERTS**

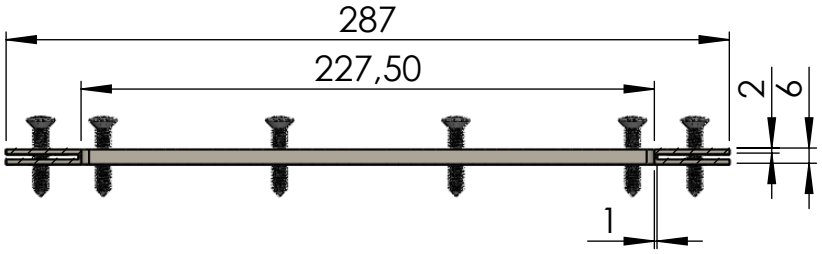

SECCIÓN B-B

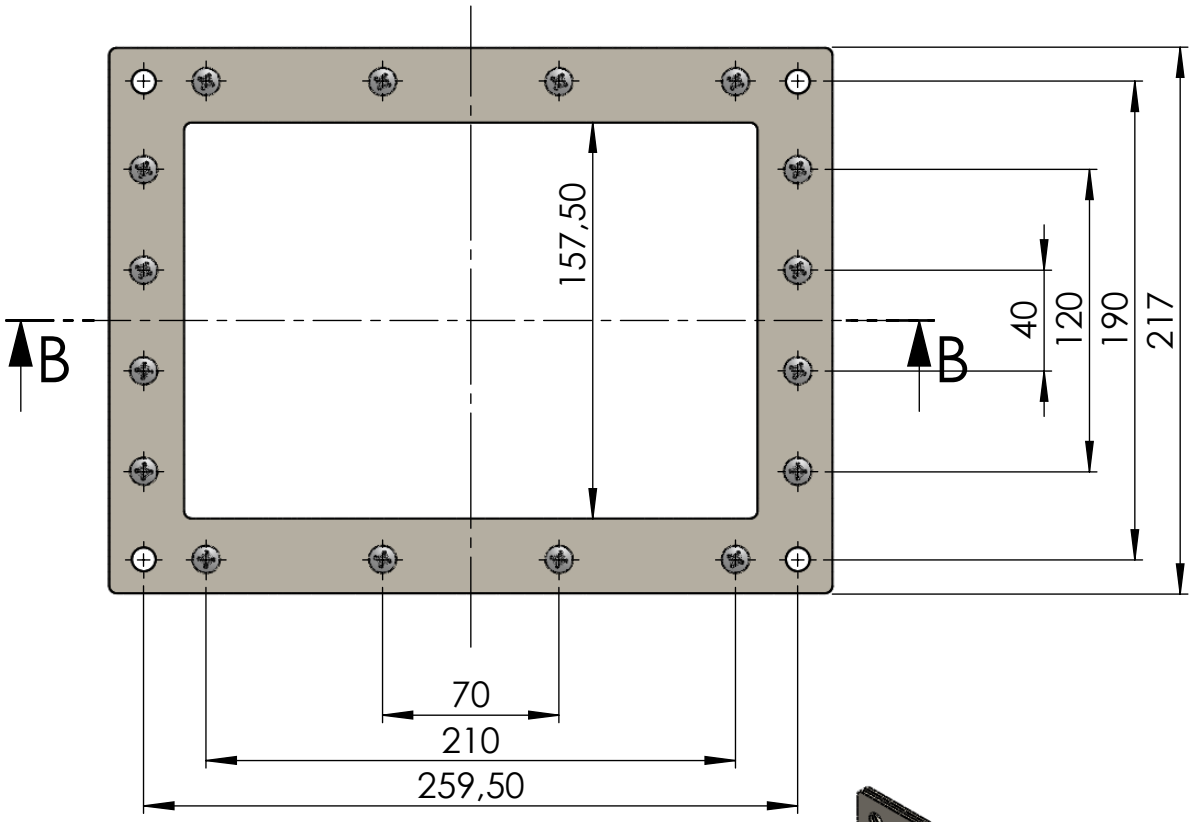

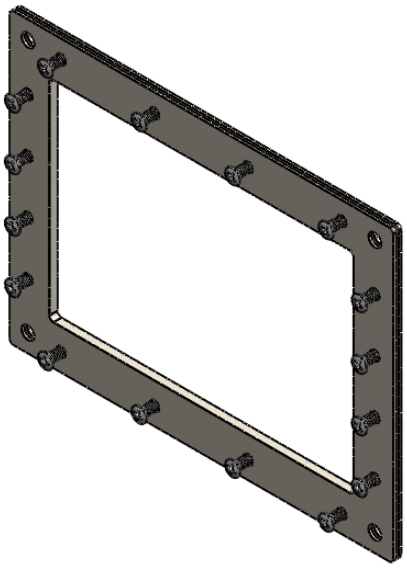

Nota: Unidades en mm
Note: Units in mm