# Válvula selectora Flat
## Flat selector valve

novedades 07 new

### Componentes de la válvula - Valve components

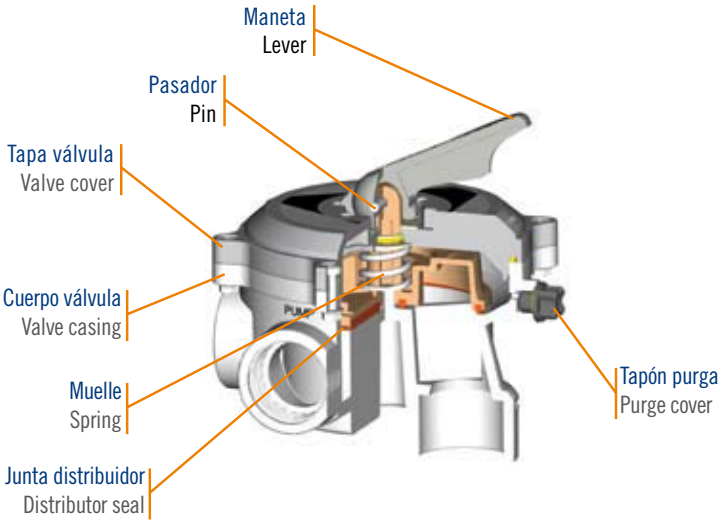


Válvula selectora lateral Flat 1 ½”
1 ½” Flat lateral selector valve

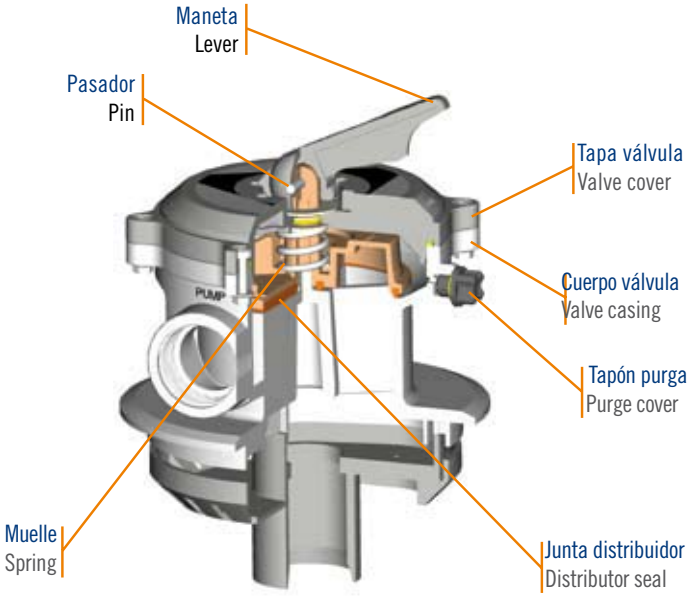


Válvula selectora Top Flat 1 ½”
1 ½” Top Flat selector valve

### Dimensiones - Dimensions

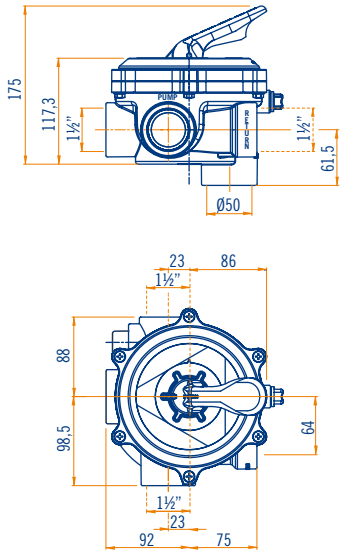


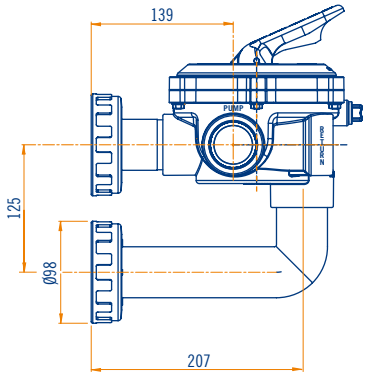


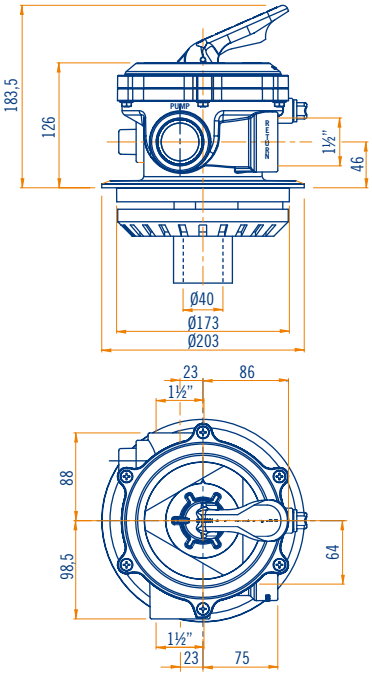


Nos reservamos el derecho de cambiar total o parcialmente las características de nuestros artículos o contenido de este documento sin previo aviso.
We reserve the right to change all or part of the features of the articles or contents of this document, whithout prior notice.

ASTRALPOOL

www.astralpool.com